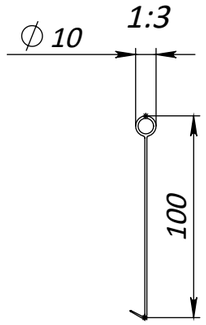

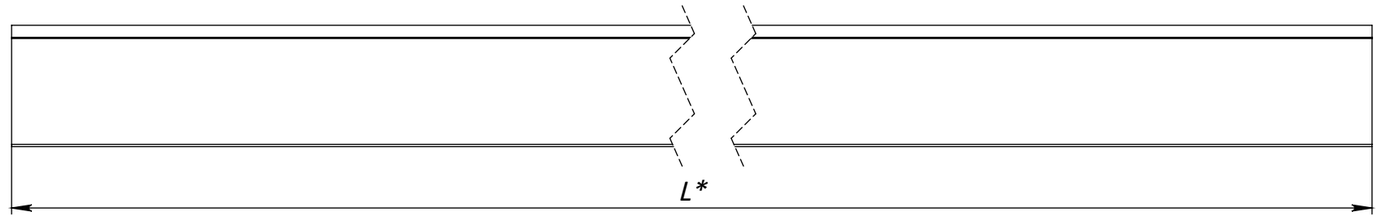

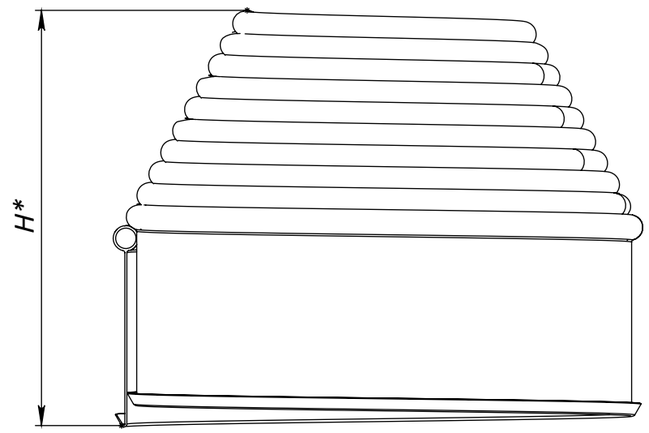

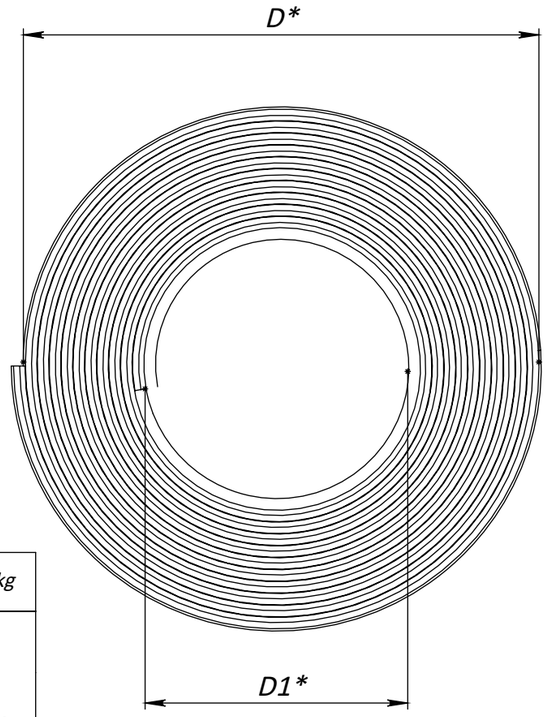

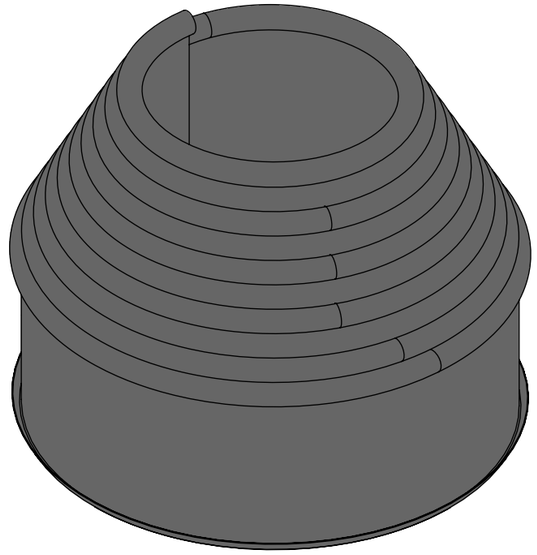

Przedmiot	Nazwa	Kolor	L, mm	D, mm	D1, mm	H, mm	Waga, kg
82952-9-BK	Obrzeże plastikowe Country Standard H100 czarne 9 m	czarny	9000	300	135	230	1,24
82952-9-GN	Obrzeże plastikowe Country Standard H100 zielone 9 m	zielony					
82952-9-BN	Obrzeże plastikowe Country Standard H100 brązowe 9 m	brązowy					
82952-9-OV	Obrzeże plastikowe Country Standard H100 oliwkowe 9 m	oliwkowy					

1. Odchylenie rzeczywistej wagi od nominalnej może wynosić do 15%
2. * - rozmiar z tolerancją ±IT21/2 ISO 286-2: 2010.

O ILE NIE OKREŚLONO INACZEJ:
WYMIARY PODANO W MILIMETRACH WYKOŃCZENIA POWIERZCHNI:
TOLERANCJE: ISO 2768-c
LINIOWE:
KĄTOWE:

WYKOŃCZENIE:

NIE SKALOWAĆ RYSUNKU

WERSJA

VODALAND

	NAZWA	SYGNATURA	DATA
DRAWN	PSM		14.05.
CHK'D	PMK		24
APPV'D			
MFG			
Q.A			

TYTUŁ:

MATERIAŁ: Tworzywo sztuczne

ARTYKUŁ:

A3

WAGA: -

SKALA:1:5

ARKUSZ 1 Z 2